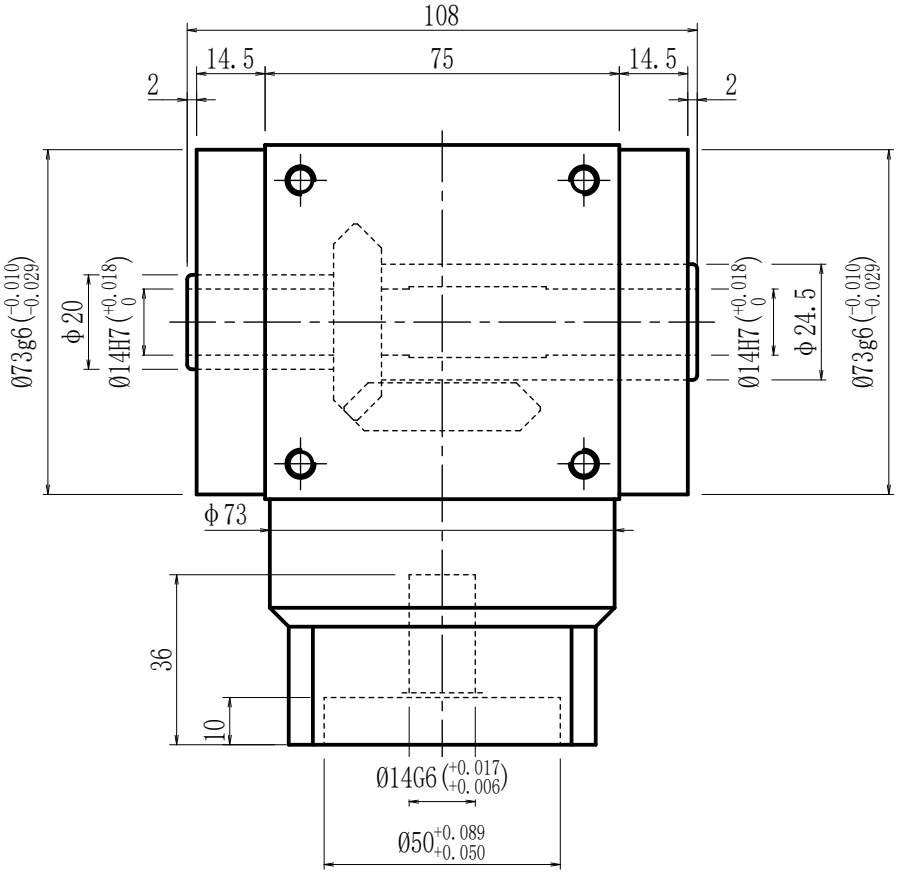

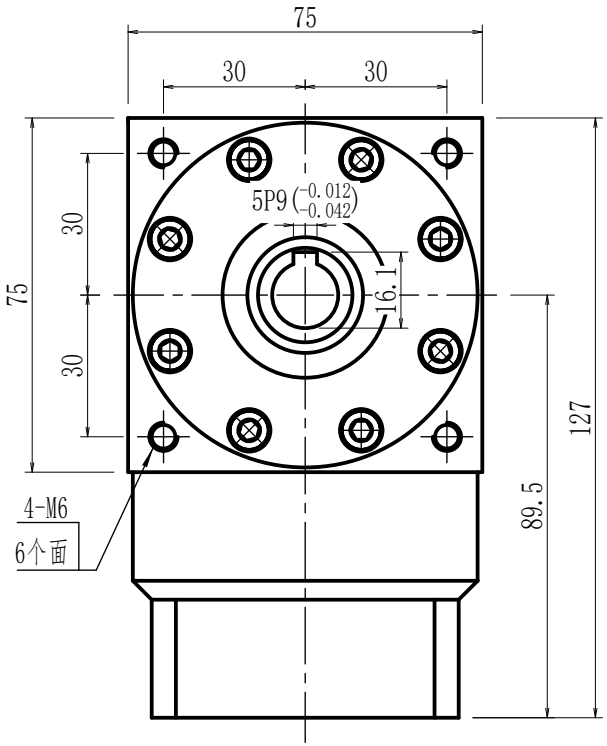

性能参数：

减速比：1:1

额定输出力矩：45 N.m

最大加速力矩：1.5倍额定扭矩

额定输入转速：1500 rpm

容许径向力：1100 N

容许轴向力：550 N

回程间隙：≤6 arcmin

使用寿命：>20000 h

使用温度：-10℃~80℃

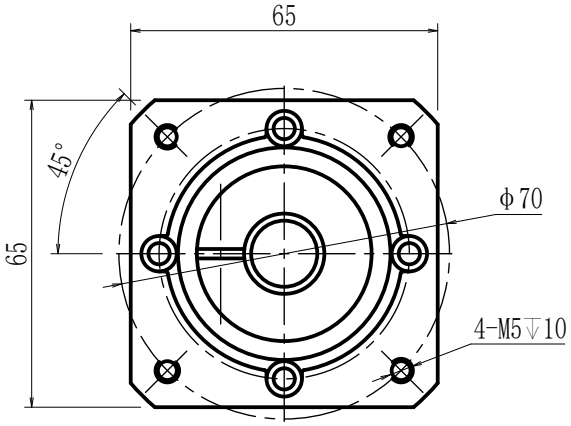

客户签字 Customer's Signature	公司名称 Company name	3F FAMED 锋桦 锋桦传動科技（江苏）有限公司 锋桦传動設備（上海）有限公司 台灣锋桦科技有限公司
	图名 Drawing name	AT075-FH-001
设计 Design：刘建勇	服务热线 Service hotline	400-8040-668 / QQ:4008040668
复核 Recheck：	網址/邮箱Website/email	www.fht.tw / www.3fgearmotor.com fht@fht.tw / sales@3fgearmotor.com
日期 Date:2024/06/04	電話/传真Tel./Fax	021-39948832 /021-39948836

借通用件登记
描 图
校 描
旧底图总号
签 字
日 期

J01.1.01.010